Sistema de Amortecimento 11.01.285

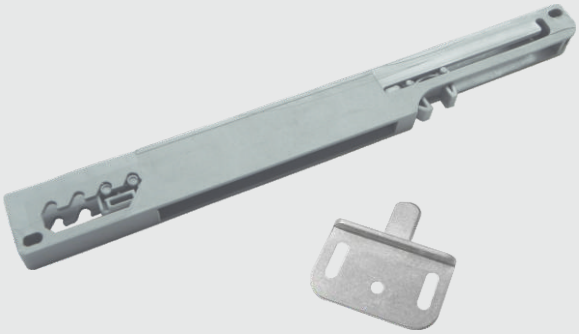

Componentes do Kit 1 Porta:

Quant.	Descrição
01	Amortecedor 11.01.260
01	Ativador 04.01.225
02	Parafuso C.F. 3.5x25
03	Parafuso C.C. 3.5x14

Especificações Técnicas
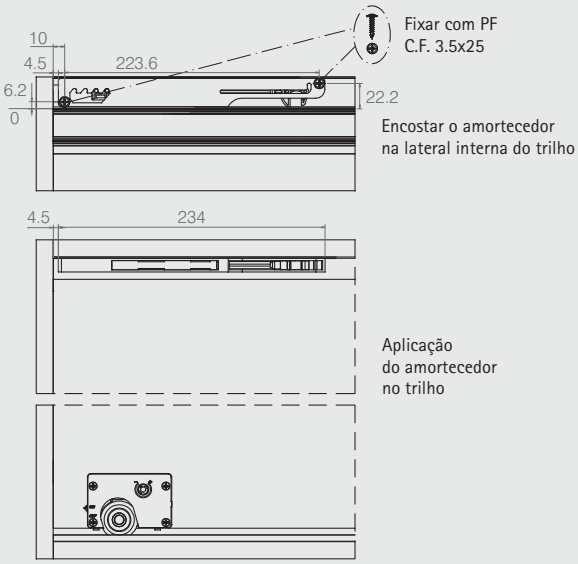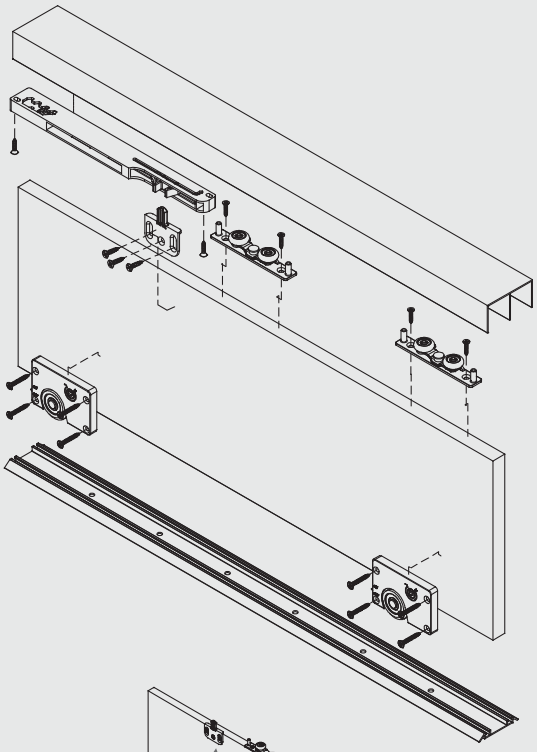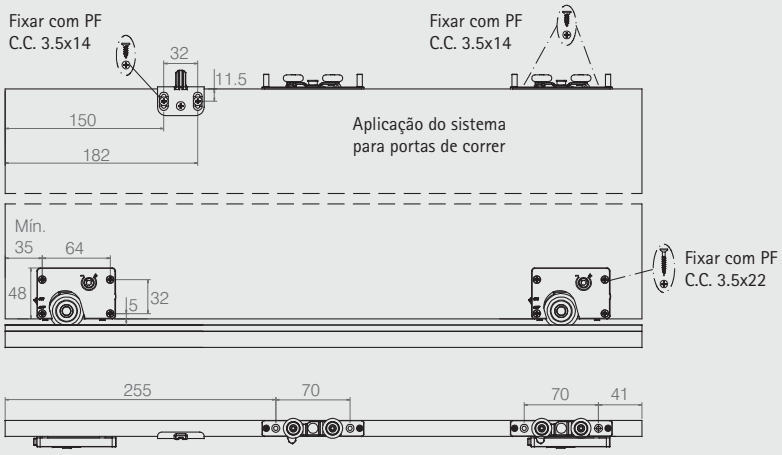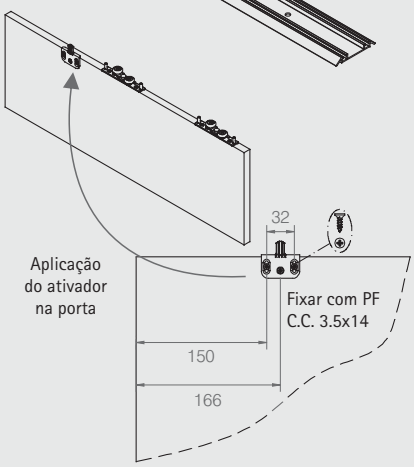
- Peso da porta: até 35kg
- Indicada a utilização de carrinho superior com mola códigos 04.04.938 ou 04.04.969
- Kit para 1 porta